RB 1131 I

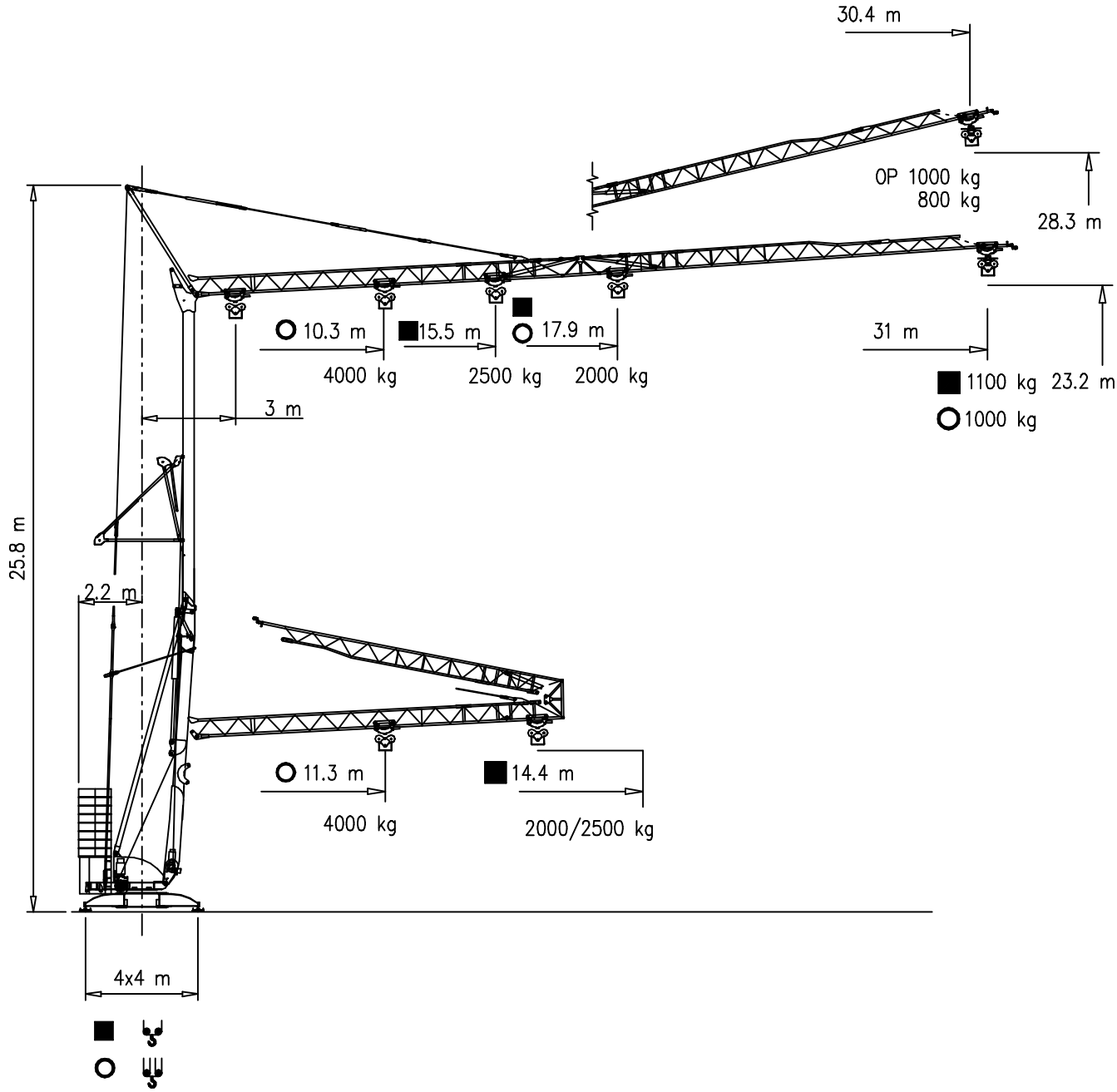

GRU A MONTAGGIO RAPIDO
GRUE A MONTAGE RAPIDE
GRUA DE RAPIDO MONTAJE
GRUA DE MONTAGEM RAPIDA
QUICK SELFERECTING CRANE
HYDRAULISCHER SCHNELLMONTAGEKRAN

DIN H1 – B3

Courtesy of Crane.Market

AFM Gru RB 1131 I

Curve di carico – Courbes de charges – Load diagrams – LastKurven – Curvas de cargas

3	25	29	m	OP	3	25	29	m
800	800	800	kg		1000	1000	1000	kg

3	10.3	12	16	20	24	28	31	m
4000	4000	3290	2290	1735	1380	1135	1000	kg

3		18.5	20	24	28	31	m
2000		2000	1865	1500	1240	1100	kg

3	15.5	16	20	24	28	31	m
2500	2500	2445	1865	1500	1240	1100	kg

3	11.3	14.4	m
4000	4000	3000	kg

3	14.4	m	3	14.4	m
2000	2000	kg	2500	2500	kg

Reazioni – Reactions – Réactions – Eckdrücke – Reacciones

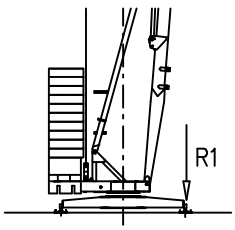

R1 ● 22 t ■ 15 t

12.7 t ○ 25.6 t

● Reazioni in servizio
■ Reazioni fuori servizio
Peso della gru senza assali
○ Peso zavorra rotante

● Reactions in service
■ Reactions out of service
Dead weight without transport axles
○ Ballast weight

● Réactions en service
■ Réactions hors service
Poids de construction sans essieux
○ Poids du lest

● Reaktionskräfte in betrieb
■ Reaktionskräfte außer betrieb
Kontruktionsgewicht ohne transportachse
○ Ballastgewitcht

● Reacciones en servicio
■ Reacciones fuera de servicio
Peso de la grua sin tren de transporte
○ Peso de lastre

● Em serviço
■ Fora de serviço
Peso de la grua sem carro de transporte
○ Peso de lastre rotativo

Courtesy of Crane.Market

RB 1131 I

Montaggio – Montage – Erection – Montage – Montaje

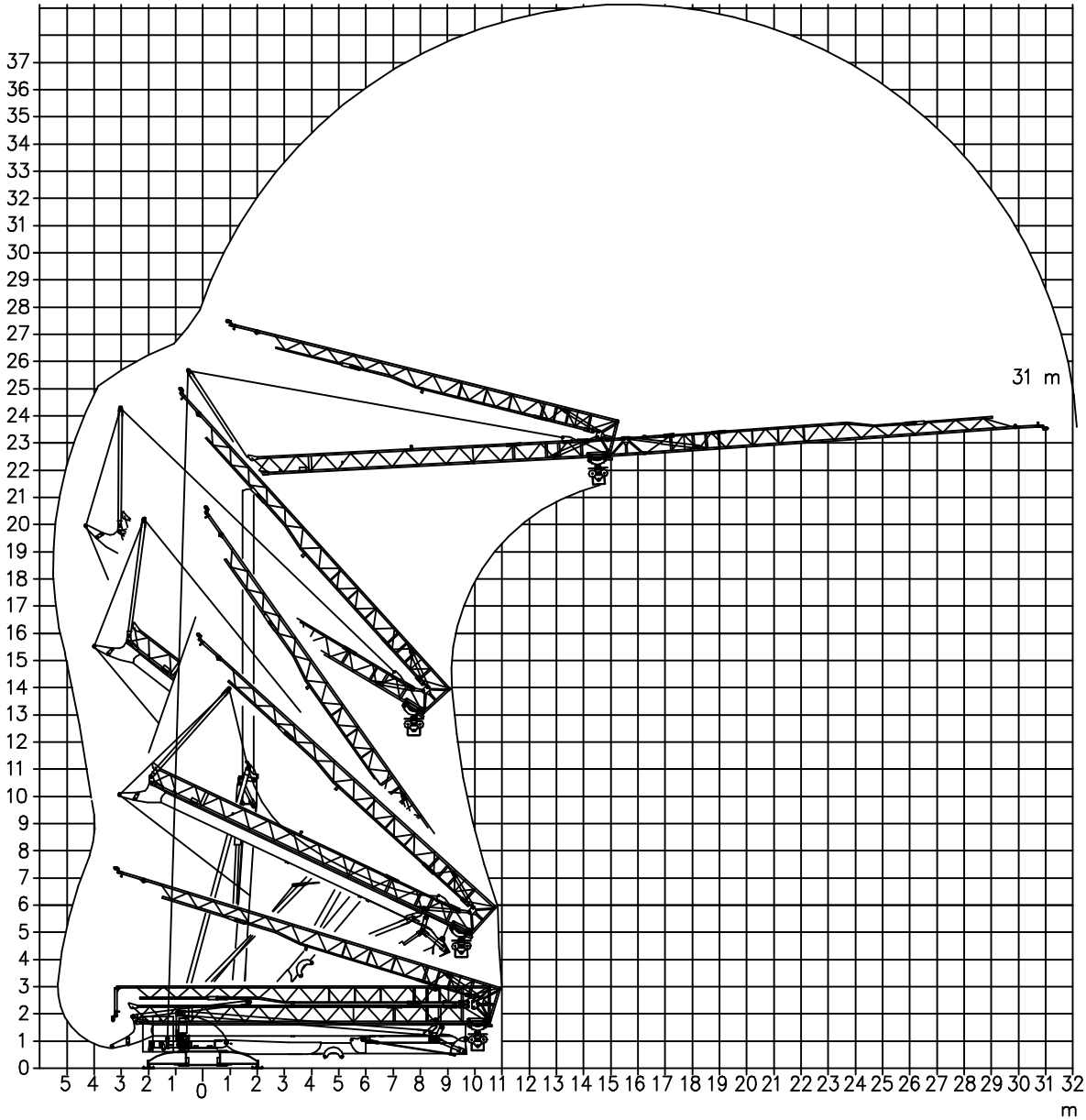

Trasporto – Transport – Transport – Transport – Transporte

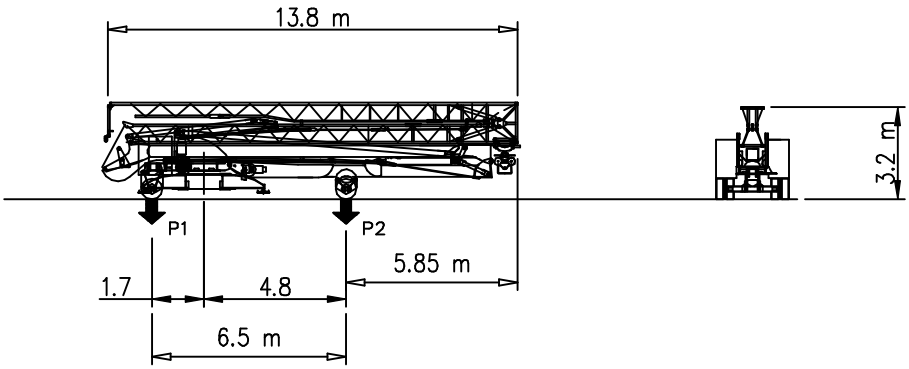

P1	Kg	9260
P2	Kg	9840
Ptot	Kg	19140

Courtesy of Crane.Market

RB 1131 I

Meccanismi – Mechanisms – Mécanismes – Antriebe – Mecanismos

Sollevamento V12.40 Hoisting Elevaciòn			1a	4 m/min	2000 kg	9 kW
			2a	20 m/min	2000 kg	
			3a	40 m/min	1100 kg	
			1a	2 m/min	4000 kg	
			2a	10 m/min	4000 kg	
			3a	20 m/min	2000 kg	
Sollevamento V15.45 Hoisting Elevaciòn			1a	4 m/min	2500 kg	11 kW
			2a	15 m/min	2500 kg	
			3a	25 m/min	2000 kg	
			4a	45 m/min	1100 kg	
Carrello Trolleying Distribuciòn			1a	5 m/min	4000 kg	2.2 kW / 3 kW
			2a	17 m/min	4000 kg	
			3a	34 m/min	2000 kg	
Carrello Trolleying Distribuciòn			1a	5 m/min	800 kg	2.2 kW
			2a	17 m/min	800 kg	
Carrello Trolleying Distribuciòn			1a	5 m/min	1000 kg	3 kW
			2a	17 m/min	1000 kg	
Rotazione Slewing Orientaciòn			1a	0 ⟶ 0.2	giri/min tr/min rp/min	2.2 kW
			2a	0 ⟶ 0.5		
			3a	0 ⟶ 0.8		

Rete elettrica – Réseau – Mains supply – Netzstrom – Red	400V – 50 Hz
Potenza elettrica necessaria – Puissance èlectrique nècessaire Necessary electric power – Anschlusswert – Potencia electrica necesaria	V12.40 18 kVA V15.45 20 kVA
Conforme alla direttiva 2000/14/CE sul livello acustico Conforme à la directive 2000/14/CE sur le niveau acoustique In compliance with the 2000/14/CE instruction on noise level Germäss EWG–Richtlinie 2000/14/CE über Schall–Leistungspegel Conforme con la directiva 2000/14/CE sobre el nivel acustico	DIN 15018

FMgru s.r.l.
via Emilia 11–29010 Pontenure PC ITALY
tel. 0523/510446 ric.aut. fax 0523/510365
www.fmgru.com e-mail: info@fmgru.com

Documento commerciale non contrattuale
Per tutte le informazioni tecniche riferirsi alle corrispondenti istruzioni

Unverbindliches Vertriebsdokument.
Für technische Informationen, siehe die entsprechenden Anweisungen.

This commercial document is not legally binding. For any technical information, please refer to the corresponding instructions.

Documento commercial no contractual
Para cualquities información tecnica, ver la noticia correspondiente.

Code: 15ICA37B61A0			
Ed.	Data	Rev	Data
1	24.07.06	1	24.07.06

Courtesy of Crane.Market