PK 23080

PALFINGER

Courtesy of Crane.Market

PK 23080 A

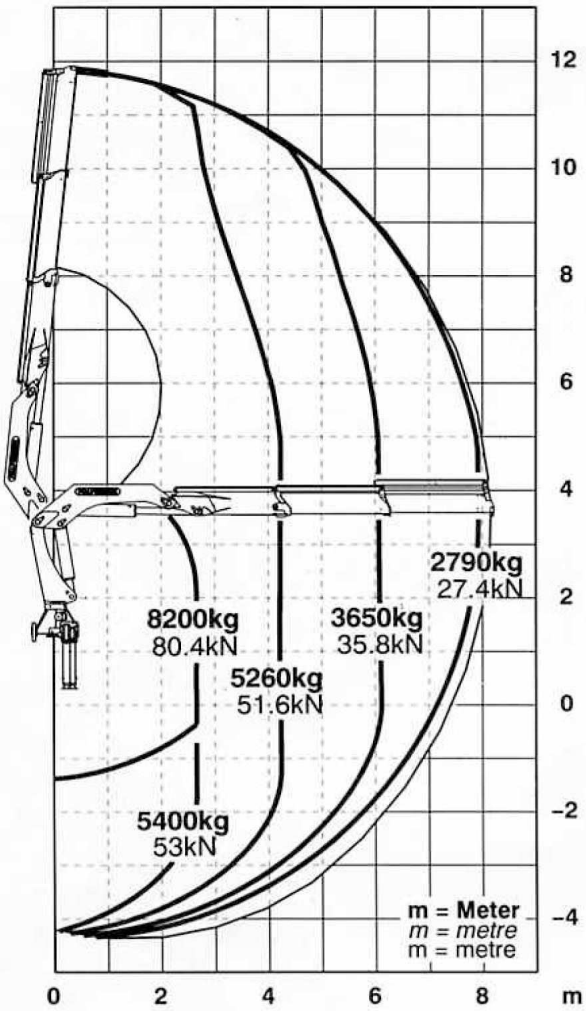

PK 23080 B

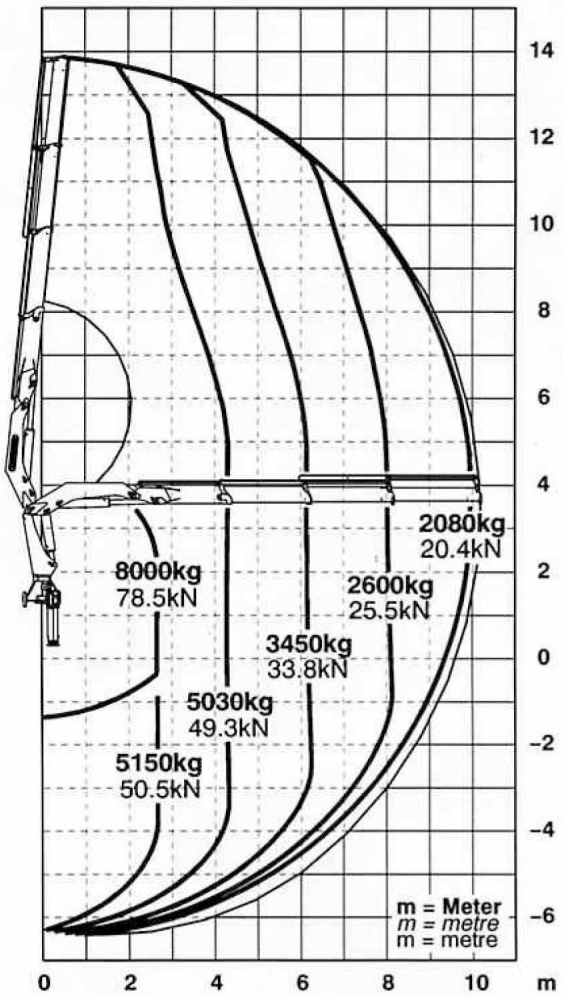

PK 23080 C

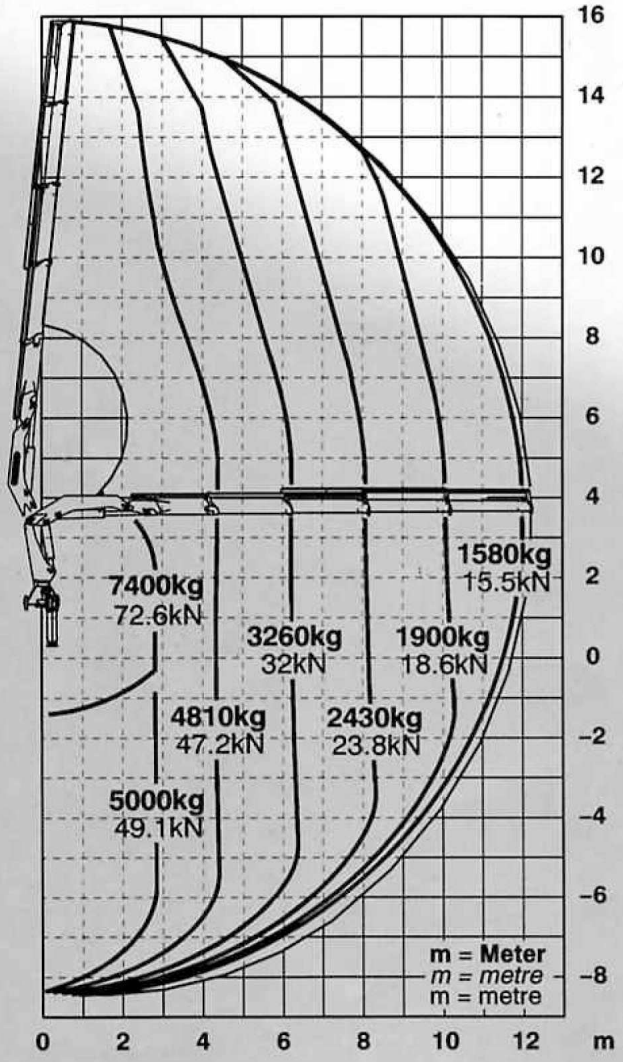

PK 23080 D

X 121AB 225-5

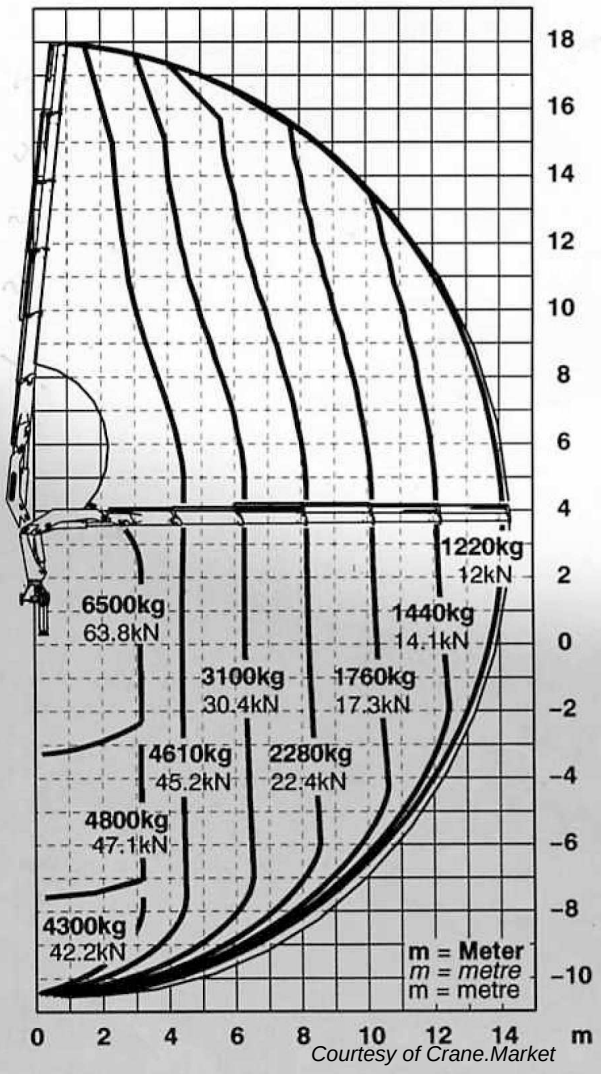

Courtesy of Crane.Market

Datos técnicos (DIN 15018 H1-B3): PK 23080

Momento de elevación		218,6 kNm / 22,3 tm
Máx. capacidad a 20º brazo principal	80,4 kN / 8200 Kg	a 2,7 m
Alcance hidráulico máximo		14,3 m
Alcance máximo		24,8 m
Angulo de giro		400º

Grúa standard:

Par de giro **neto**		22,6 kNm / 2,3 tm
Alcance		8,2 m
Anchura de apoyo	standard	6,0 m
	máxima	6,0 m
Espacio para montaje		0,97 m
Anchura grúa plegada		2,5 m
Presión de trabajo		300 bar
Caudal recomendado		45 L/min
Peso propio con gatos		2500 Kg

Capacidad máxima:

Alcance	*Capacidad*	
hidráulico	**PK 23080 A**	
2,7 m	80,4 kN /	8200 Kg
4,2 m	51,6 kN /	5260 Kg
6,0 m	35,8 kN /	3650 Kg
7,9 m	27,4 kN /	2790 Kg
hidráulico	**PK 23080 B**	
2,7 m	78,5 kN /	8000 Kg
4,3 m	49,3 kN /	5030 Kg
6,1 m	33,8 kN /	3450 Kg
8,0 m	25,5 kN /	2600 Kg
10,0 m	20,4 kN /	2080 Kg
mecánico		
12,0 m	16,3 kN /	1660 Kg
14,1 m	13,2 kN /	1350 Kg
16,3 m	9,8 kN /	1000 Kg
18,5 m	7,8 kN /	800 Kg
20,8 m	5,9 kN /	600 Kg

Alcance	*Capacidad*	
hidráulico	**PK 23080 C**	
2,8 m	72,6 kN /	7400 Kg
4,4 m	47,2 kN /	4810 Kg
6,2 m	32,0 kN /	3260 Kg
8,1 m	23,8 kN /	2430 Kg
10,0 m	18,6 kN /	1900 Kg
12,0 m	15,5 kN /	1580 Kg
mecánico		
14,1 m	12,5 kN /	1280 Kg
16,3 m	9,8 kN /	1000 Kg
18,5 m	7,8 kN /	800 Kg
20,8 m	5,9 kN /	600 Kg

Alcance	*Capacidad*	
hidráulico	**PK 23080 D**	
3,2 m	63,8 kN /	6500 Kg
4,5 m	45,2 kN /	4610 Kg
6,3 m	30,4 kN /	3100 Kg
8,1 m	22,4 kN /	2280 Kg
10,1 m	17,3 kN /	1760 Kg
12,0 m	14,1 kN /	1440 Kg
14,0 m	12,0 kN /	1220 Kg
mecánico		
16,2 m	9,8 kN /	1000 Kg
18,4 m	7,8 kN /	800 Kg
20,7 m	5,9 kN /	600 Kg

Los alcances están indicatos con el brazo principal a 20º y por ello no son los alcances máximos de la grúa.

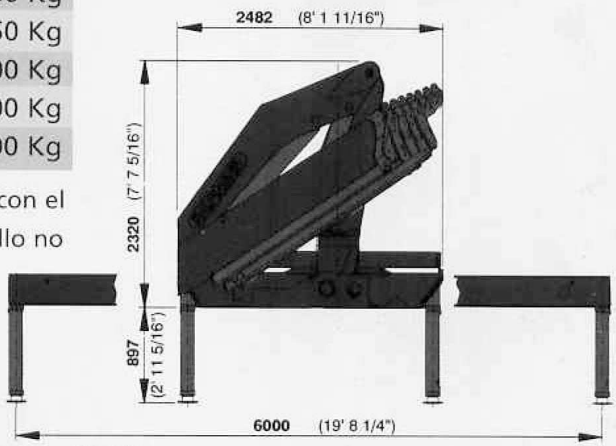

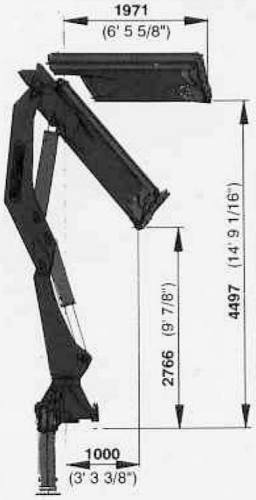

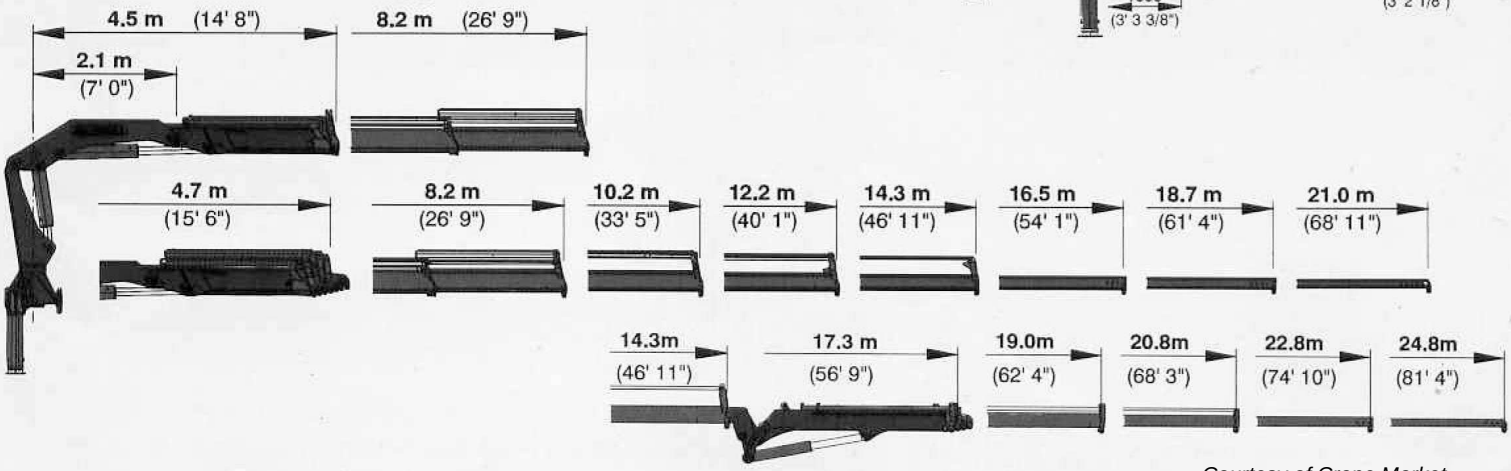

Courtesy of Crane.Market